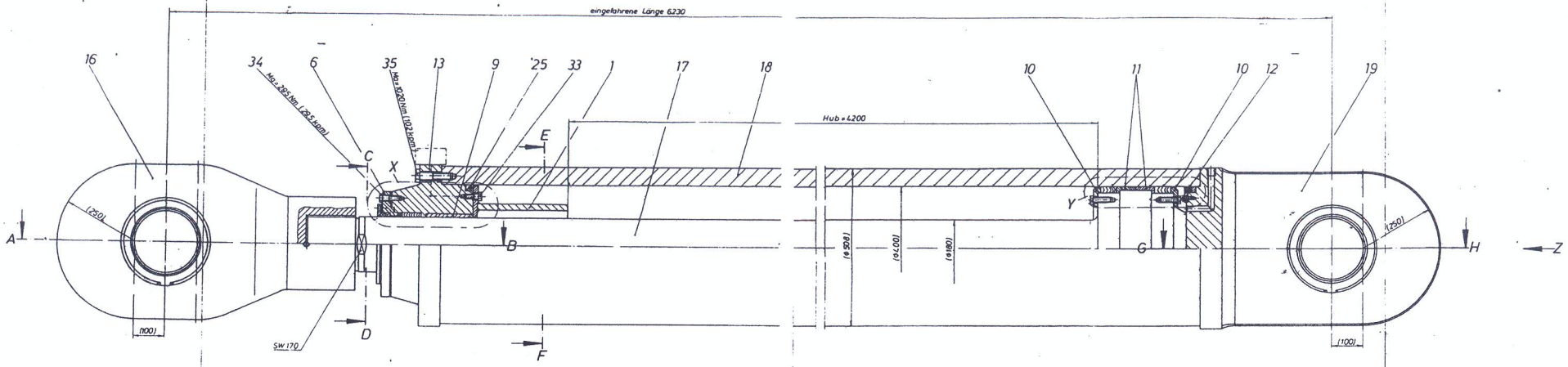

Einzelheit X M 1:1

Einzelheit Y M 1:1

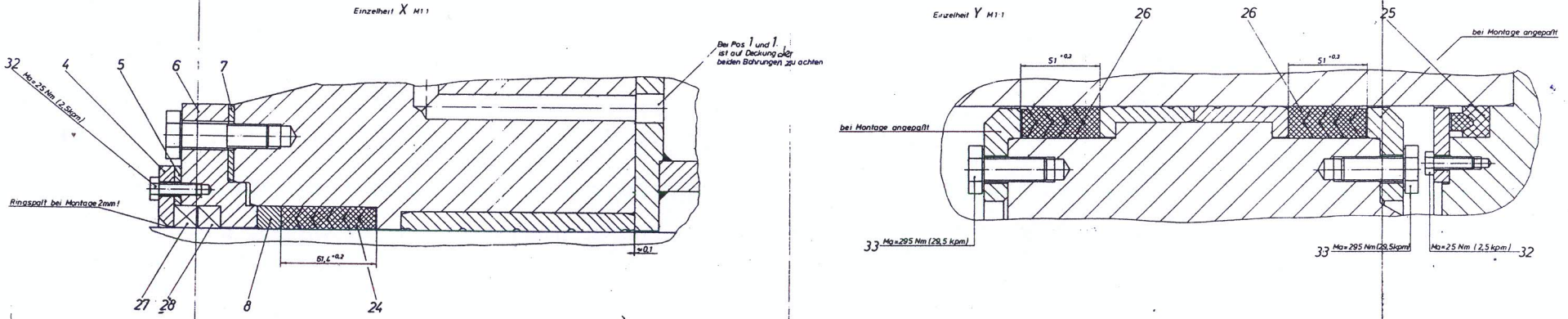

Schnitt A-B

Schnitt C-D

Schnitt E-F

Ansicht Z

Schnitt G-H

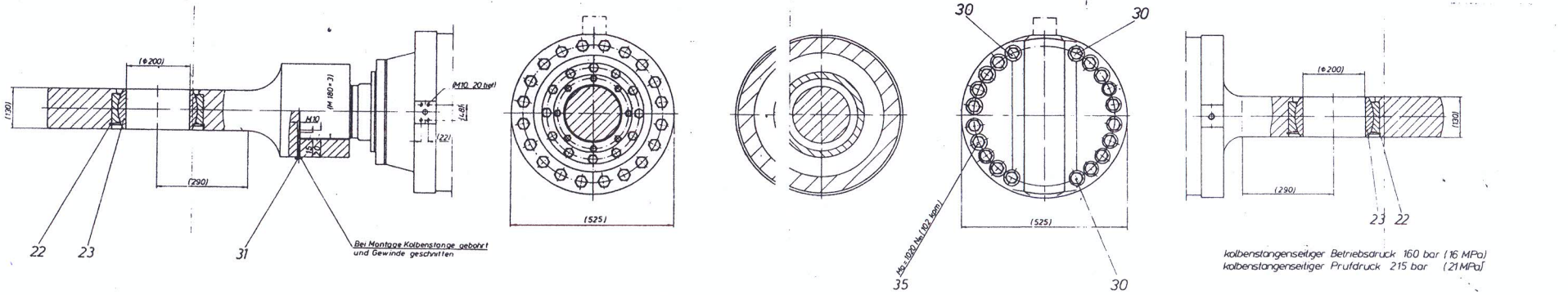

kolbenstangenseitiger Betriebsdruck 160 bar (16 MPa)
kolbenstangenseitiger Prüfdruck 215 bar (21 MPa)

Pos. 24-28 mit Automatic Fett Typ Braun eingesetzt

		Maße ohne Toleranzangabe mittel DIN 7168	Oberflächen Reihe 2 DIN 3141	Werkstoff Rohteil-Nr Modell-Nr	
		1975	Datum	Name	Benennung
		Bearb	14.8		Hydraulikzylinder
		Zeichn	6.11.		ø 400 / 180 - 4200
		Normn	1.1.70		
		Bearb Abt.	(TB 191)		Sach-Nr
Paßmaß	Abmaß			Drenstein & Koppel	810
Typ	86				